TITLE: フルカラーサコッシュ (w250xh290mm)

PRINT: 昇華転写

SIZE: ---

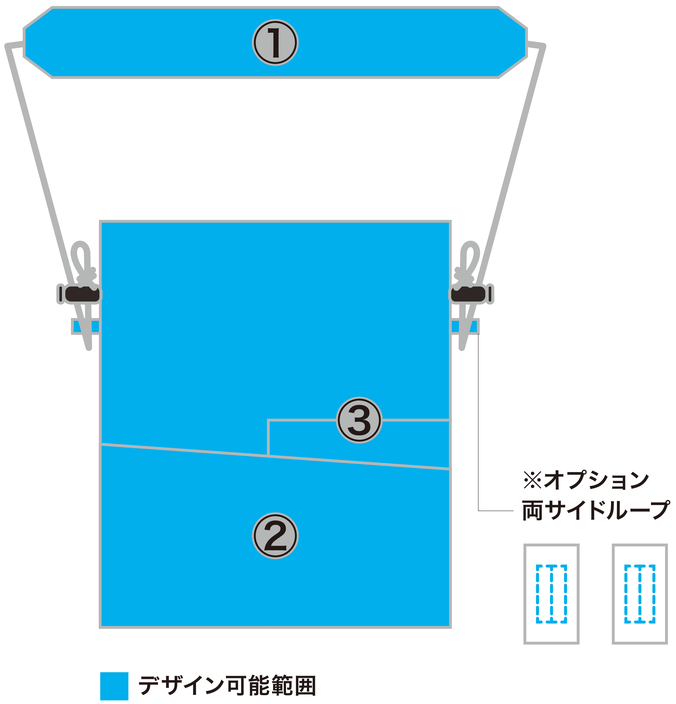

本体表面(ポケット側)

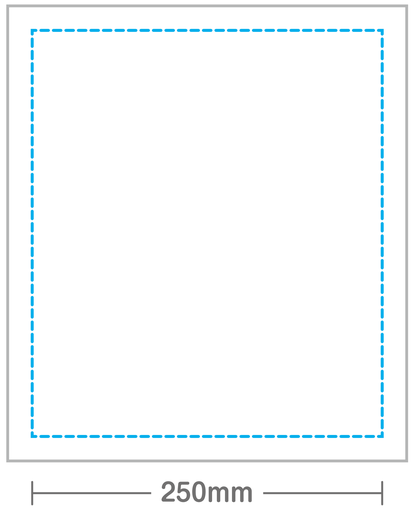

本体裏面

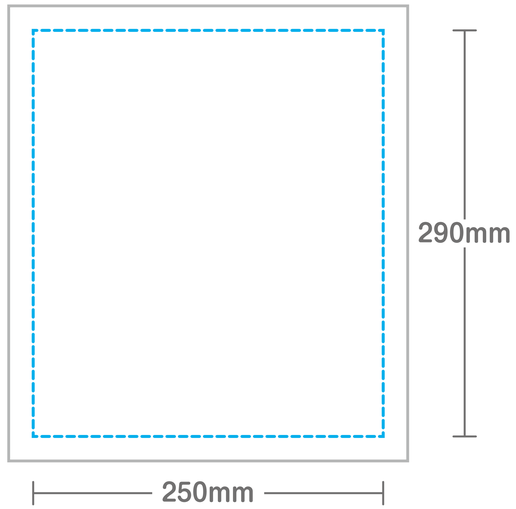

塗り足し線

縫製線

※オプション / ①肩あて紐(反射材入り)

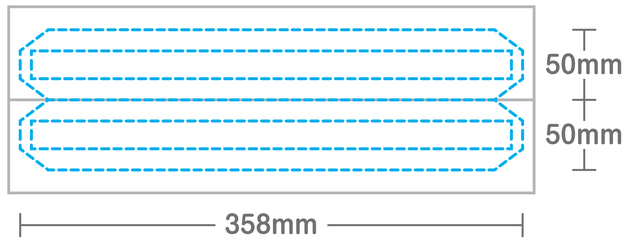

※デフォルト / ①肩紐(ポリエステルテープ)

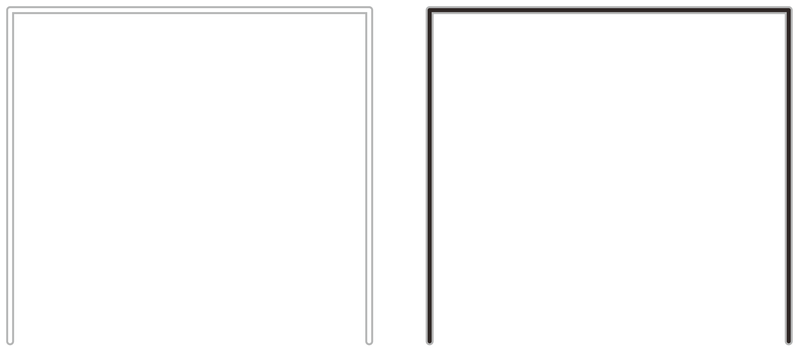

※オプション / ②大ポケット(中央)

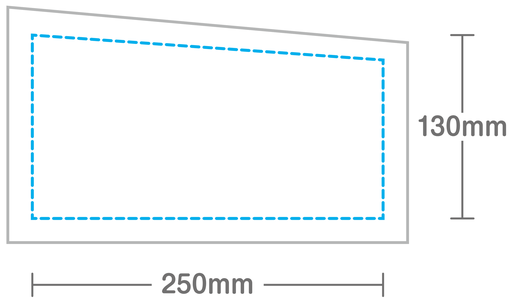
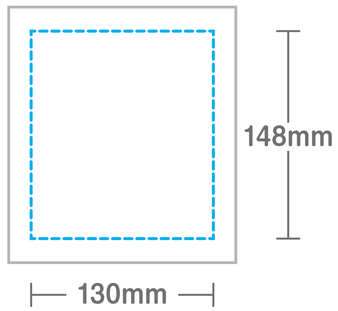
※オプション / ③小ポケット(右側)